DC Brush Motor

Power wheelchair-EC90 Series (2Poles)
齒輪箱馬達 / Gearbox Motor

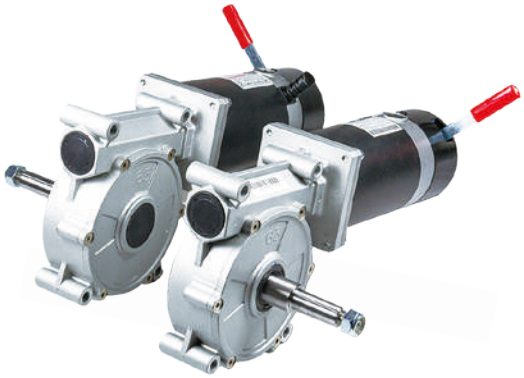

● 圖紙 / Drawing

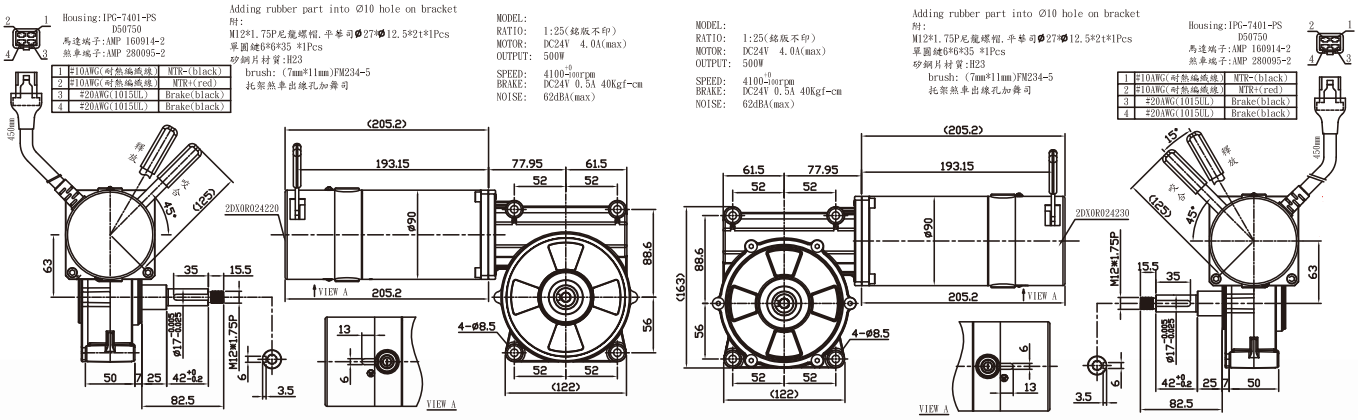

● 曲線圖 / Curve

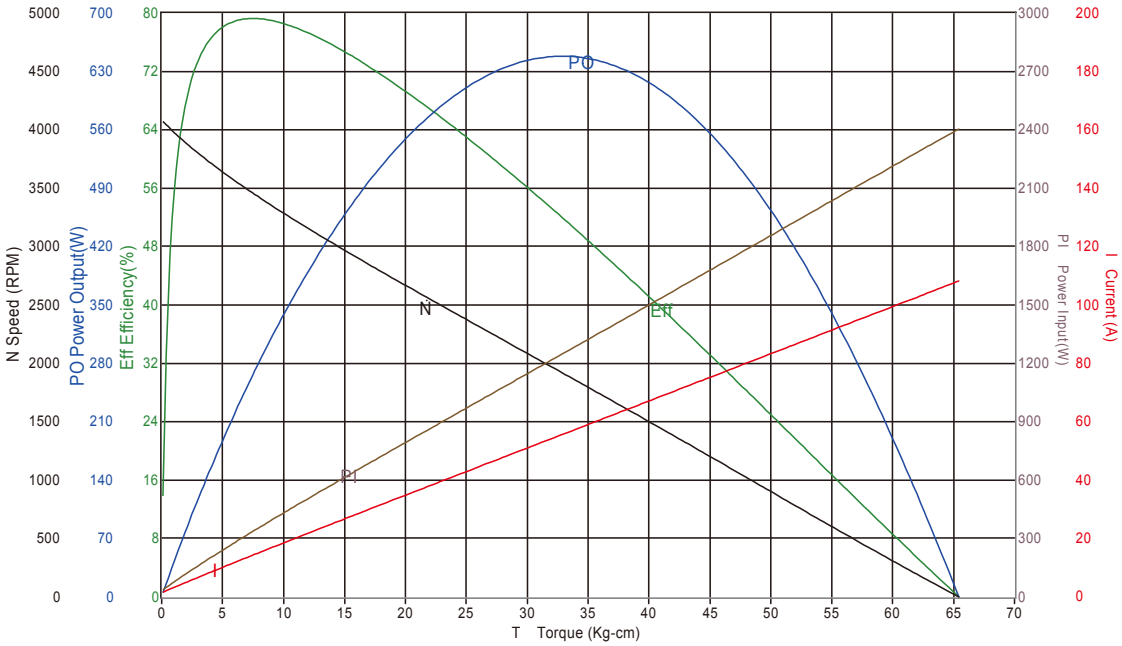

● 規格 / Spec.

馬達機種 / Motor Type	Model EC90 系列（2 極） / EC90 Series (2Poles)
外徑 Diameter	Φ90
IP 等級 IP Degree	IP44
電壓 Voltage	12V / 24V / 48V
輸出功率 Output Watt	120W ~ 400W
減速比 Gearbox Ratio	25:1 / 35:1 / 50:1/75:1
轉速 RPM	2500 ~ 5700
額定載重 Rated Loading	200KG