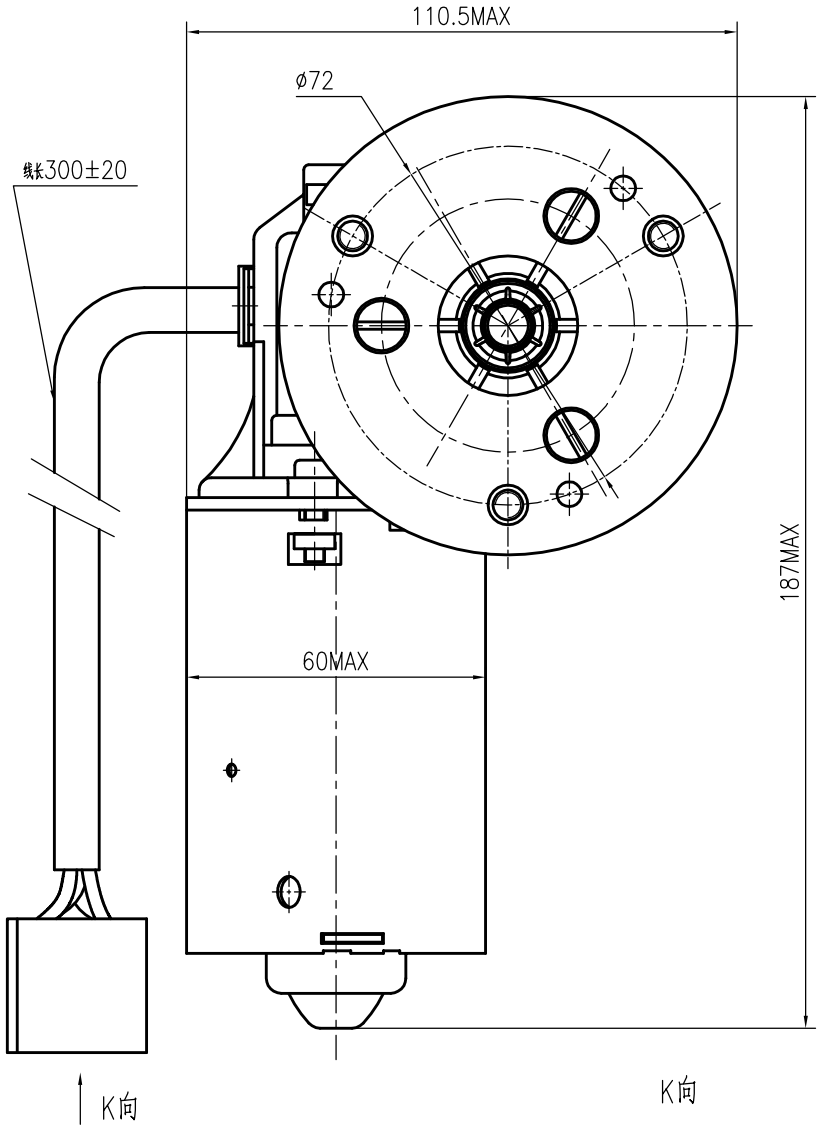

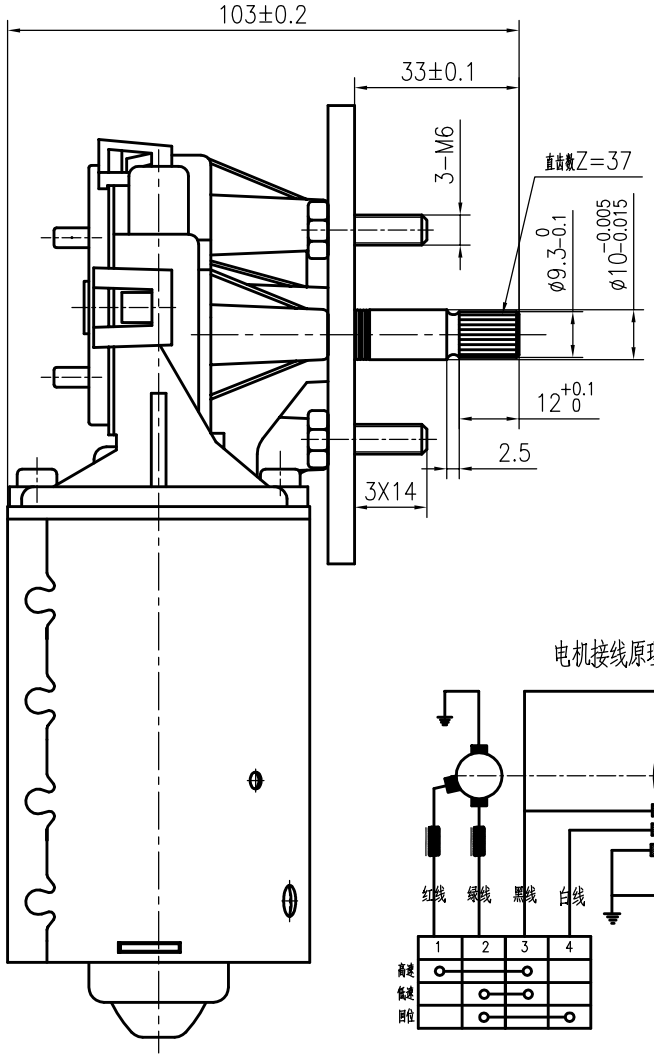

电机接线原理图（负极接地）

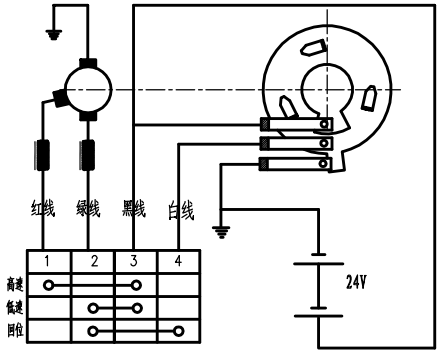

K向

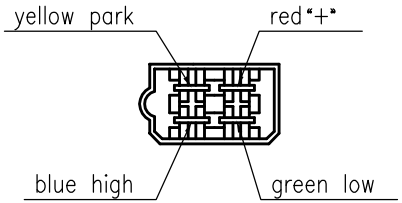

Voltage: 24V
Power: 50W
Unload speed: 40/60±5rpm
Stall torque: 35Nm
Unload current: 1.0/1.5A
Gear ratio: 63:1

借通用件登记	
描 图	
校 描	
旧底图总号	
签 字	
日 期	

标记	处数	更改文件号	签字	日期			
设计		标准化		图样标记		重量	比例
审核							1:1
工艺		日期		共 页		第 页	

瑞安市联成汽车动力有限公司

6.033外形图

LC-ZD1039-WXT

Http://www.ytk-group.co.jp