DC Brush Motor

Scooter-SC92 Series (4Poles)

防滑差速器馬達 / Transaxle Motor

圖紙 / Drawing

MODEL:
RATIO : 21 : 1
MOTOR : DC24V 6.5A(Max.)
OUTPUT : 600W
SPEED : 5000 $^{+150}_{-150}$ RPM
BRAKE : DC24V 0.7A 60kgf-cm
NOISE : 68dB (Max.)

1	馬達	黑(矽膠編織線5.5mm²)
2	馬達	紅(矽膠編織線5.5mm²)
3	煞車	紅(#20AWG UL1015)
4	煞車	黑(#20AWG UL1015)

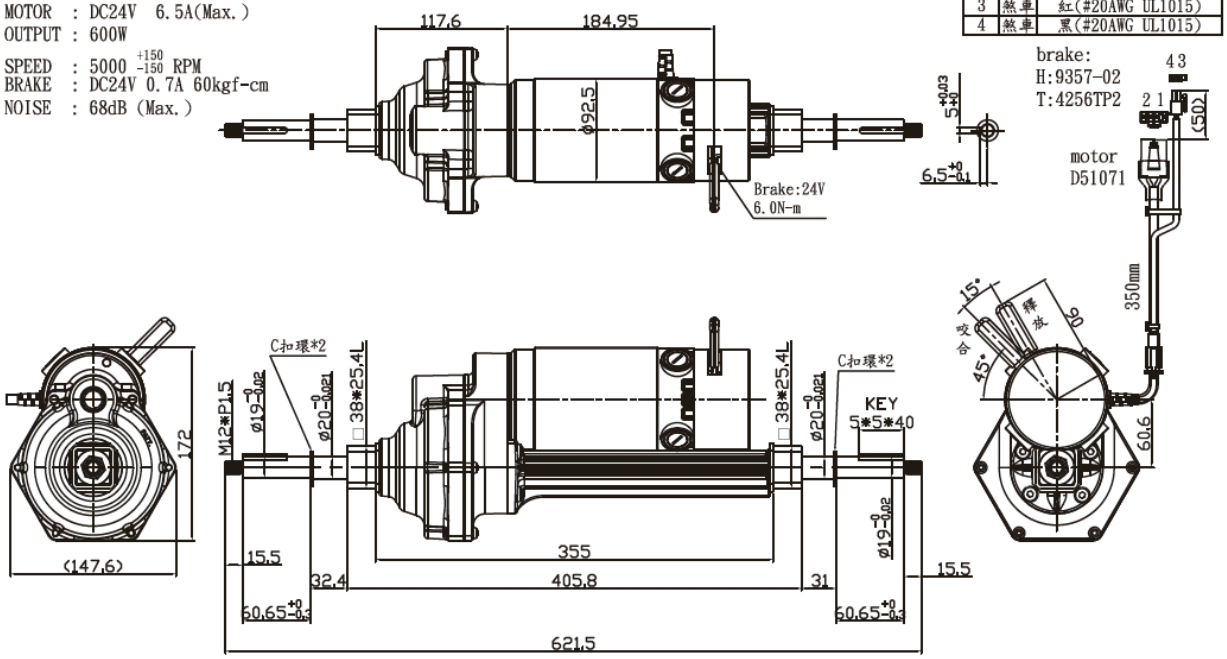

曲線圖 / Curve

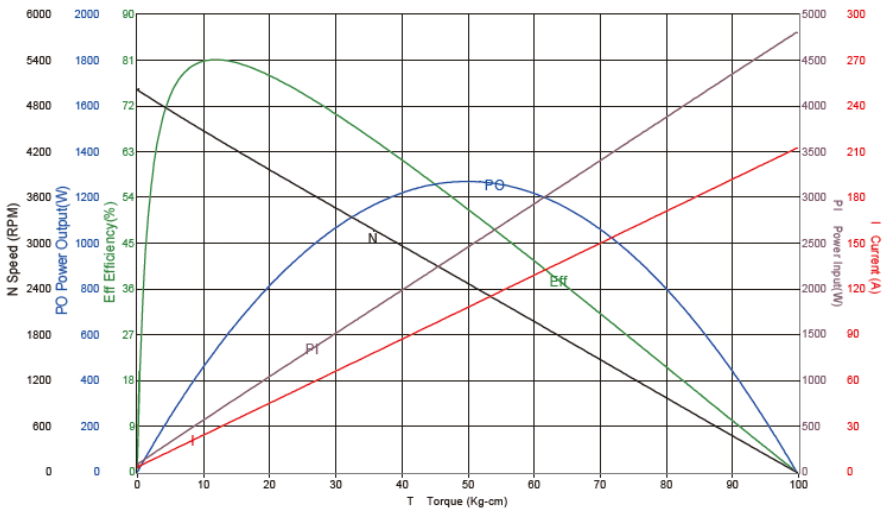

規格 / Spec.

馬達機種 / Motor Type	Model SC92 系列 (4 極) / SC92 Series (4Poles)
外徑 Diameter	Φ92
IP 等級 IP Degree	IP44
電壓 Voltage	12V / 24V / 36V / 48V
輸出功率 Output Watt	300 ~ 500W
減速比 Gearbox Ratio	16.3:/19:1/21:1
轉速 RPM	3000 - 5700
額定載重 Rated Loading	250KG