常備在庫品(設置部加工済み)

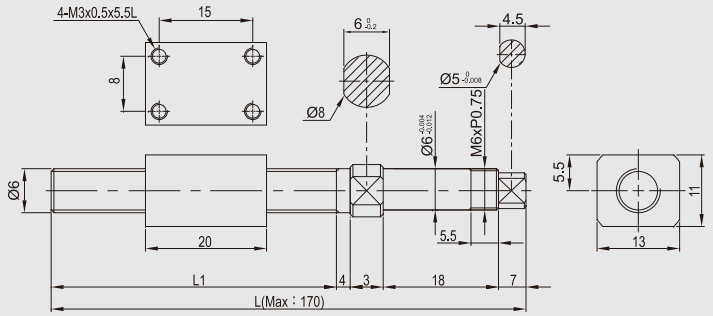

- L1の長さを指定することができます(規格外の特注品)。
- 設置部は顧客側で加工する、または加工寸法を指定できます。
- この図は比例注記に基づきません。

型番	軸径/リード mm	精度等級 転造級	動定格荷重 Ca(N)	静定格荷重 Co(N)	ボール球径 mm	歯の長さ L1 mm	全長 L mm
BSPR-0601-RS-96.5-128.5-R-C5	06/01	C5	750	1330	0.8	96.5	128.5

常備在庫品(指定加工ができます)

半完成品
参考図

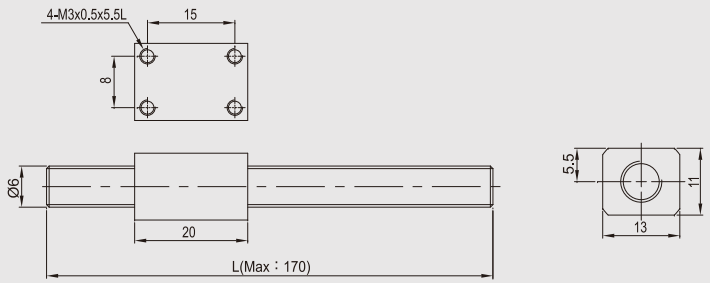

- L1の長さを指定することができます(規格外の特注品)。
- 設置部は顧客側で加工する、または加工寸法を指定できます。
- この図は比例注記に基づきません。

型番	軸径/リード mm	精度等級 転造級	動定格荷重 Ca(N)	静定格荷重 Co(N)	ボール球径 mm	歯の長さ L1 mm	全長 L mm
BSUR-0601-RS-□-□-R-C5	06/01	C5	750	1330	0.8		

顧客名：＿＿＿＿＿＿＿＿＿＿　日付：＿＿＿年＿＿＿月＿＿＿日

電話番号：＿＿＿＿＿＿＿＿＿＿　FAX番号：＿＿＿＿＿＿＿＿＿＿

顧客
指定加工図

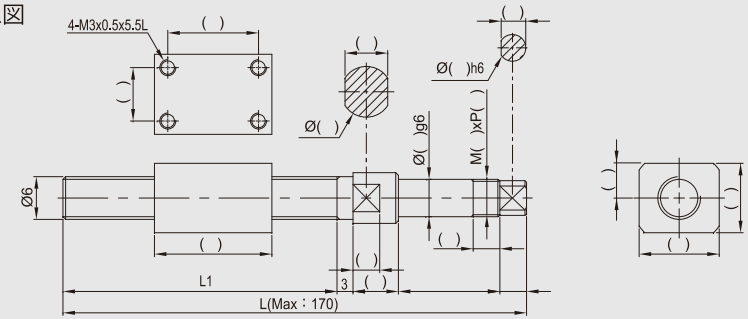

型番	軸径/リード mm	精度等級 転造級
BSCR-0601-RS-□-□-R-C5	06/01	C5

- L1の長さを指定することができます(規格外)。

YTK CO.,LTD.
Http://www.ytk-group.co.jp

常備在庫品(設置部加工済み)

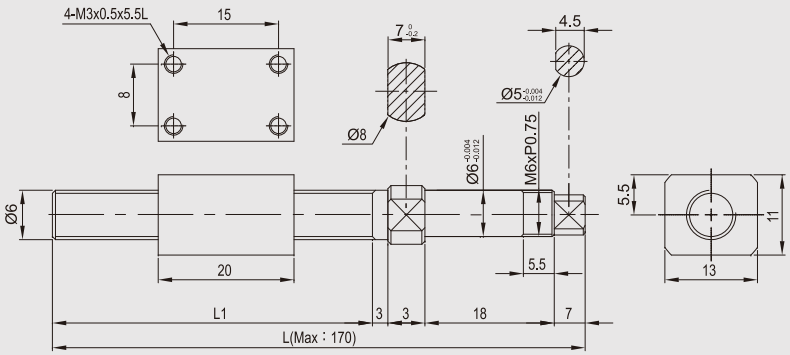

- L1の長さを指定することができます(規格外の特注品)。
- 設置部は顧客側で加工する、または加工寸法を指定できます。
- この図は比例注記に基づきません。

型番	軸径/リード mm	精度等級 転造級	動定格荷重 Ca(N)	静定格荷重 Co(N)	ボール球径 mm	歯の長さ L1 mm	全長 L mm
BSPR-0602-RS-78-109-R-C5	06/02	C5	470	590	0.8	78	109

0602転造等級ボールねじ ▶ ブロックナット

常備在庫品(指定加工ができます)

仕様紹介

半完成品
参考図

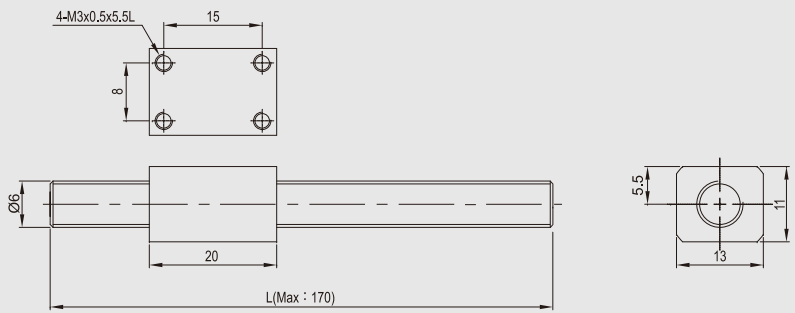

- L1の長さを指定することができます(規格外の特注品)。
- 設置部は顧客側で加工する、または加工寸法を指定できます。
- この図は比例注記に基づきません。

型番	軸径/リード mm	精度等級 転造級	動定格荷重 Ca(N)	静定格荷重 Co(N)	ボール球径 mm	歯の長さ L1 mm	全長 L mm
BSUR-0602-FS-□-□-R-C5	06/02	C5	470	590	0.8		

顧客名：＿＿＿＿＿＿＿＿＿＿　日付：＿＿＿年＿＿＿月＿＿＿日

電話番号：＿＿＿＿＿＿＿＿＿＿　FAX番号：＿＿＿＿＿＿＿＿＿＿

顧客
指定加工図

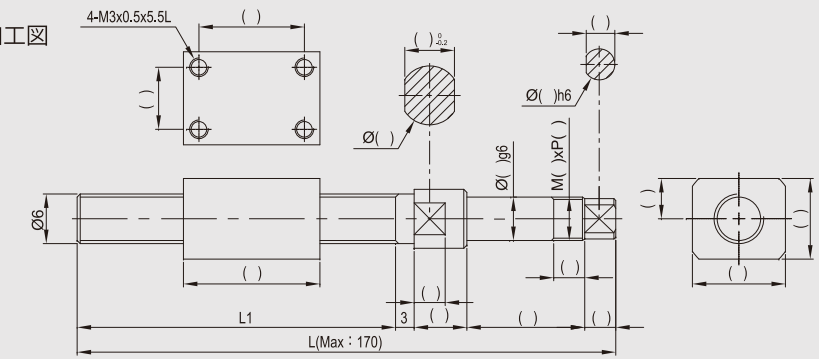

型番	軸径/リード mm	精度等級 転造級
BSCR-0602-FS-□-□-R-C5	06/02	C5

- L1の長さを指定することができます(規格外)。

YTK CO.,LTD.
Http://www.ytk-group.co.jp

常備在庫品(設置部加工済み)

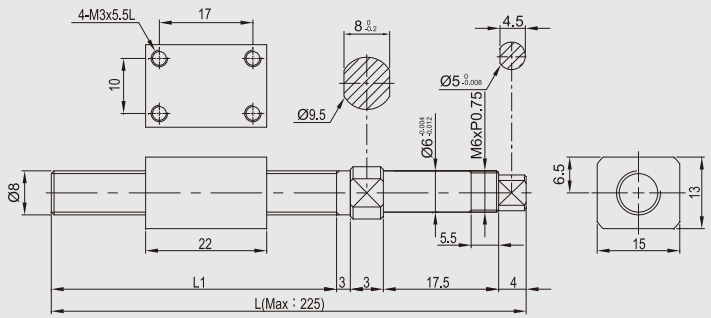

- L1の長さを指定することができます(規格外の特注品)。
- 設置部は顧客側で加工する、または加工寸法を指定できます。
- この図は比例注記に基づきません。

型番	軸径/リード mm	精度等級 転造級	動定格荷重 Ca(N)	静定格荷重 Co(N)	ボール球径 mm	歯の長さ L1 mm	全長 L mm
BSPR-0801-RS-47-74.5-R-C5	08/01	C5	1700	3200	0.8	47	74.5
BSPR-0601-RS-57-84.5-R-C5	08/01	C5	1700	3200	0.8	57	84.5

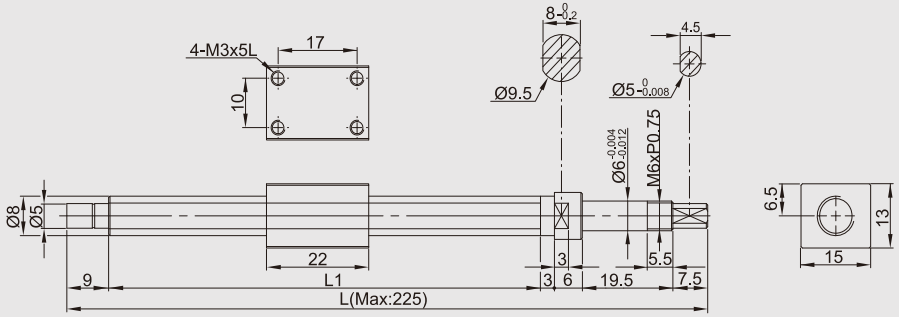

- L1の長さを指定することができます(規格外の特注品)。
- 設置部は顧客側で加工する、または加工寸法を指定できます。
- この図は比例注記に基づきません。

型番	軸径/リード mm	精度等級 転造級	動定格荷重 Ca(N)	静定格荷重 Co(N)	ボール球径 mm	歯の長さ L1 mm	全長 L mm
BSPR-0801-RS-93-138-R-C5	08/01	C5	1700	3200	0.8	93	138
BSPR-0601-RS-118-163-R-C5	08/01	C5	1700	3200	0.8	118	163
BSPR-0601-RS-143-188-R-C5	08/01	C5	1700	3200	0.8	143	188

常備在庫品(指定加工ができます)

半完成品
参考図

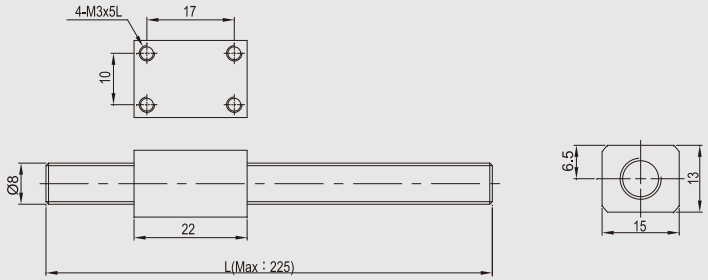

- L1の長さを指定することができます(規格外の特注品)。
- 設置部は顧客側で加工する、または加工寸法を指定できます。
- この図は比例注記に基づきません。

型番	軸径/リード mm	精度等級 転造級	動定格荷重 Ca(N)	静定格荷重 Co(N)	ボール球径 mm	歯の長さ L1 mm	全長 L mm
BSUR-0801-RS-□-□-R-C5	08/01	C5	1700	3200	0.8		

顧客名：＿＿＿＿＿＿＿＿＿＿　日付：＿＿＿年＿＿＿月＿＿＿日

電話番号：＿＿＿＿＿＿＿＿＿＿　FAX番号：＿＿＿＿＿＿＿＿＿＿

顧客
指定加工図

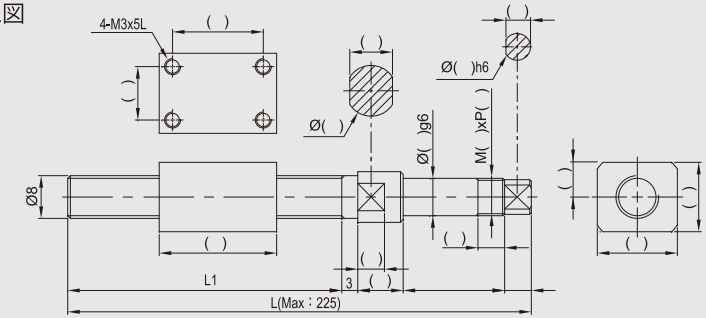

型番	軸径/リード mm	精度等級 転造級
BSCR-0801-RS-□-□-R-C5	08/01	C5

- L1の長さを指定することができます(規格外)。

YTK CO.,LTD.
Http://www.ytk-group.co.jp

常備在庫品(設置部加工済み)

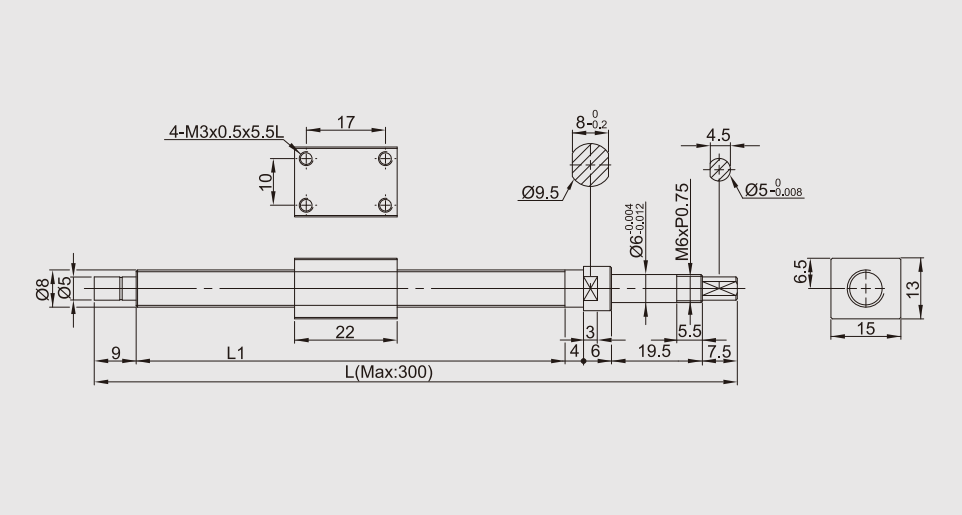

- L1の長さを指定することができます(規格外の特注品)。
- 設置部は顧客側で加工する、または加工寸法を指定できます。
- この図は比例注記に基づきません。

型番	軸径/リード mm	精度等級 転造級	動定格荷重 Ca(N)	静定格荷重 Co(N)	ボール球径 mm	歯の長さ L1 mm	全長 L mm
BSPR-0802-RS-92-138-R-C5	08/02	C5	1700	3200	0.8	92	138
BSPR-0802-RS-117-163-R-C5	08/02	C5	1700	3200	0.8	117	163
BSPR-0802-RS-142-188-R-C5	08/02	C5	1700	3200	0.8	142	188
BSPR-0802-RS-192-238-R-C5	08/02	C5	1700	3200	0.8	192	238
BSPR-0802-RS-242-288-R-C5	08/02	C5	1700	3200	0.8	242	288
BSPR-0802-RS-292-338-R-C5	08/02	C5	1700	3200	0.8	292	338
BSPR-0802-RS-342-388-R-C5	08/02	C5	1700	3200	0.8	342	388

0802転造等級ボールねじ ▶ ブロックナット

常備在庫品(指定加工ができます)

仕様紹介

半完成品
参考図

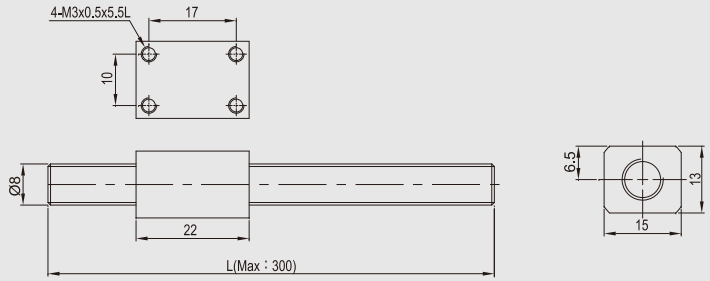

- L1の長さを指定することができます(規格外の特注品)。
- 設置部は顧客側で加工する、または加工寸法を指定できます。
- この図は比例注記に基づきません。

型番	軸径/リード mm	精度等級 転造級	動定格荷重 Ca(N)	静定格荷重 Co(N)	ボール球径 mm	歯の長さ L1 mm	全長 L mm
BSUR-0802-RS-□-□-R-C5	08/02	C5	1700	3200	0.8		

顧客名：＿＿＿＿＿＿＿＿＿＿　日付：＿＿＿年＿＿＿月＿＿＿日

電話番号：＿＿＿＿＿＿＿＿＿＿　FAX番号：＿＿＿＿＿＿＿＿＿＿

顧客
指定加工図

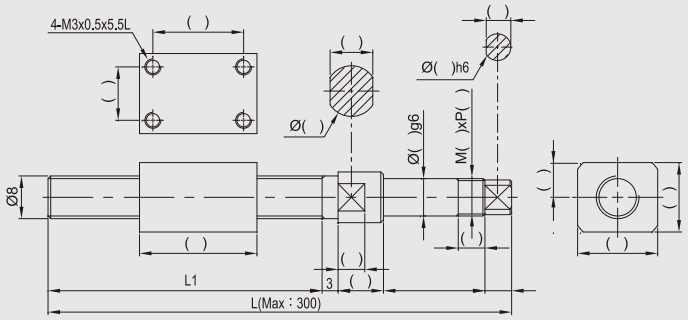

型番	軸径/リード mm	精度等級 転造級
BSCR-0802-RS-□-□-R-C5	08/02	C5

- L1の長さを指定することができます(規格外)。

YTK CO.,LTD.
Http://www.ytk-group.co.jp

常備在庫品(設置部加工済み)

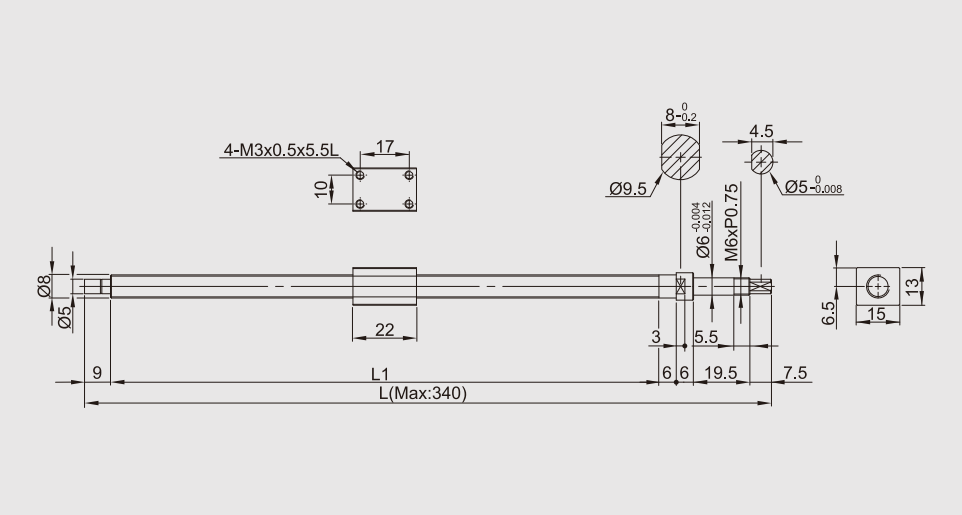

- L1の長さを指定することができます(規格外の特注品)。
- 設置部は顧客側で加工する、または加工寸法を指定できます。
- この図は比例注記に基づきません。

型番	軸径/リード mm	精度等級 転造級	動定格荷重 Ca(N)	静定格荷重 Co(N)	ボール球径 mm	歯の長さ L1 mm	全長 L mm
BSPR-0804-RS-190-238-R-C5	08/04	C5	2400	3500	0.8	190	238
BSPR-0804-RS-240-288R-C5	08/04	C5	2400	3500	0.8	240	288
BSPR-0804-RS-290-338-R-C5	08/04	C5	2400	3500	0.8	290	338
BSPR-0804-RS-340-388-R-C5	08/04	C5	2400	3500	0.8	340	388

常備在庫品(指定加工ができます)

半完成品
参考図

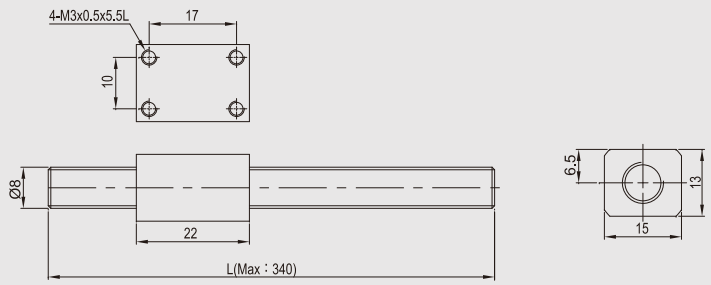

- L1の長さを指定することができます(規格外の特注品)。
- 設置部は顧客側で加工する、または加工寸法を指定できます。
- この図は比例注記に基づきません。

型番	軸径/リード mm	精度等級 転造級	動定格荷重 Ca(N)	静定格荷重 Co(N)	ボール球径 mm	歯の長さ L1 mm	全長 L mm
BSUR-0804-RS-□-□-R-C5	08/04	C5	2400	3500	0.8		

顧客名：＿＿＿＿＿＿＿＿＿＿　日付：＿＿＿年＿＿＿月＿＿＿日

電話番号：＿＿＿＿＿＿＿＿＿＿　FAX番号：＿＿＿＿＿＿＿＿＿＿

顧客
指定加工図

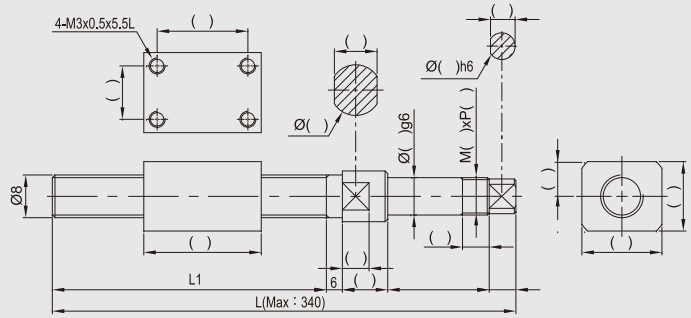

型番	軸径/リード mm	精度等級 転造級
BSCR-0804-RS-□-□-R-C5	08/04	C5

- L1の長さを指定することができます(規格外)。

YTK CO.,LTD.
Http://www.ytk-group.co.jp

常備在庫品(設置部加工済み)

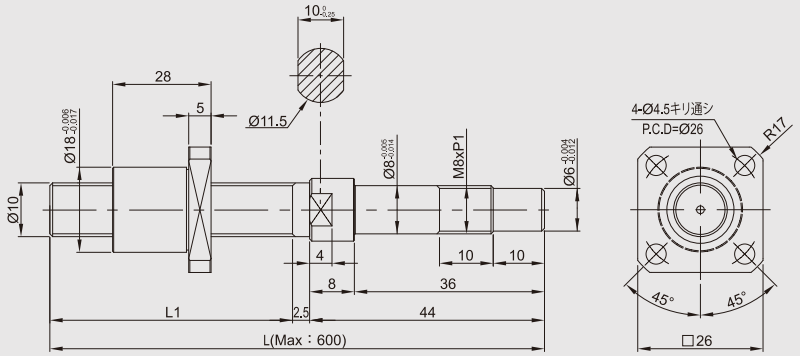

- L1の長さを指定することができます(規格外の特注品)。
- 設置部は顧客側で加工する、または加工寸法を指定できます。
- この図は比例注記に基づきません。

型番	軸径/リード mm	精度等級 転造級	動定格荷重 Ca(N)	静定格荷重 Co(N)	ボール球径 mm	歯の長さ L1 mm	全長 L mm
BSPR-1002-TS-58.5-105-R-C5	10/02	C5	1500	2950	1.2	58.5	105
BSPR-1002-TS-78.5-125-R-C5	10/02	C5	1500	2950	1.2	78.5	125

常備在庫品(指定加工ができます)

半完成品
参考図

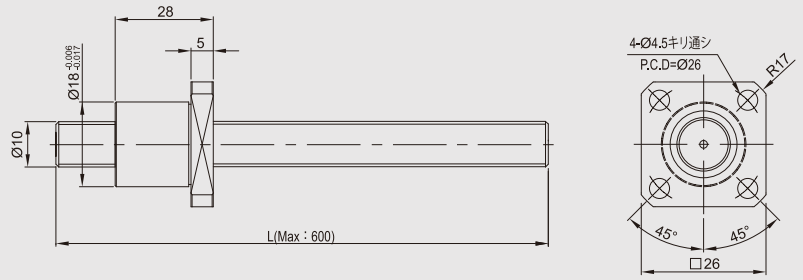

- L1の長さを指定することができます(規格外の特注品)。
- 設置部は顧客側で加工する、または加工寸法を指定できます。
- この図は比例注記に基づきません。

型番	軸径/リード mm	精度等級 転造級	動定格荷重 Ca(N)	静定格荷重 Co(N)	ボール球径 mm	歯の長さ L1 mm	全長 L mm
BSUR-1002-TS-□-□-R-C5	10/02	C5	1500	2950	1.2		

顧客名：＿＿＿＿＿＿＿＿＿＿　日付：＿＿＿年＿＿＿月＿＿＿日

電話番号：＿＿＿＿＿＿＿＿＿＿　FAX番号：＿＿＿＿＿＿＿＿＿＿

顧客
指定加工図

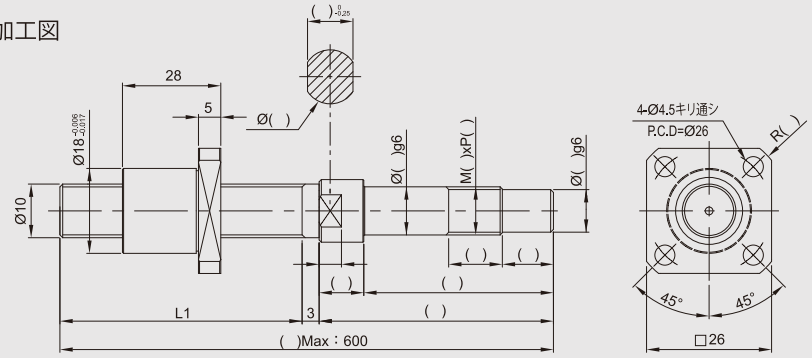

型番	軸径/リード mm	精度等級 転造級
BSCR-1002-TS-□-□-R-C5	10/02	C5

- L1の長さを指定することができます(規格外)。

YTK CO.,LTD.
Http://www.ytk-group.co.jp

常備在庫品(設置部加工済み)

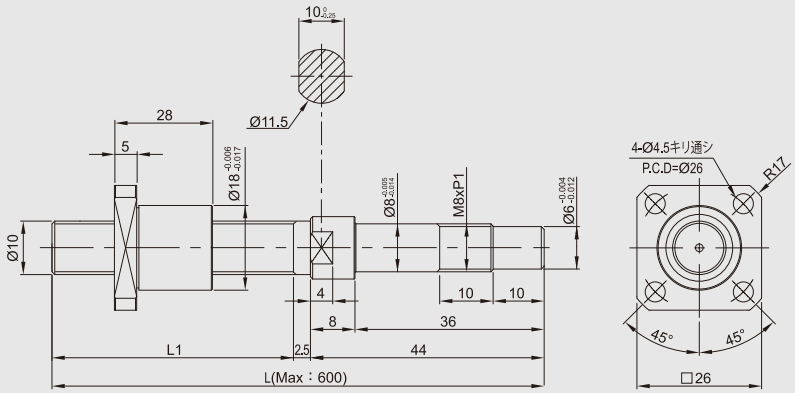

- L1の長さを指定することができます(規格外の特注品)。
- 設置部は顧客側で加工する、または加工寸法を指定できます。
- この図は比例注記に基づきません。

型番	軸径/リード mm	精度等級 転造級	動定格荷重 Ca(N)	静定格荷重 Co(N)	ボール球径 mm	歯の長さ L1 mm	全長 L mm
BSPR-1002-TS-58.5-105-RZ-C5	10/02	C5	1500	2950	1.2	58.5	105

1002転造等級ボールねじ ▶ フランジ式角形ナット

常備在庫品(指定加工ができます)

仕様紹介

半完成品
参考図

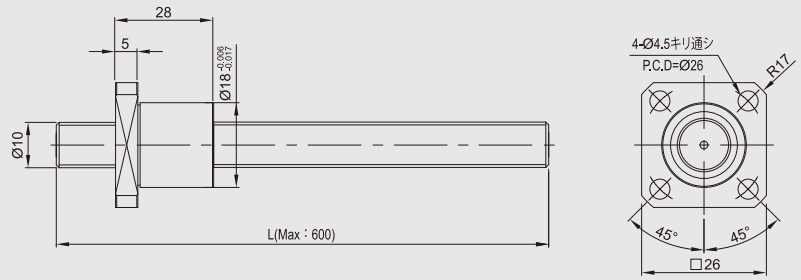

- L1の長さを指定することができます(規格外の特注品)。
- 設置部は顧客側で加工する、または加工寸法を指定できます。
- この図は比例注記に基づきません。

型番	軸径/リード mm	精度等級 転造級	動定格荷重 Ca(N)	静定格荷重 Co(N)	ボール球径 mm	歯の長さ L1 mm	全長 L mm
BSUR-1002-TS-□-□-RZ-C5	10/02	C5	1500	2950	1.2		

顧客名：＿＿＿＿＿＿＿＿＿＿　日付：＿＿＿年＿＿＿月＿＿＿日

電話番号：＿＿＿＿＿＿＿＿＿＿　FAX番号：＿＿＿＿＿＿＿＿＿＿

顧客
指定加工図

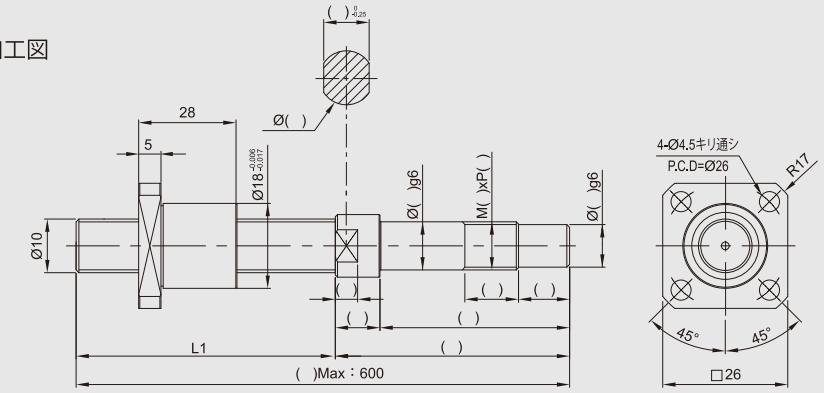

型番	軸径/リード mm	精度等級 転造級
BSCR-1002-TS-□-□-RZ-C5	10/02	C5

- L1の長さを指定することができます(規格外)。

YTK CO.,LTD.
Http://www.ytk-group.co.jp

常備在庫品(設置部加工済み)

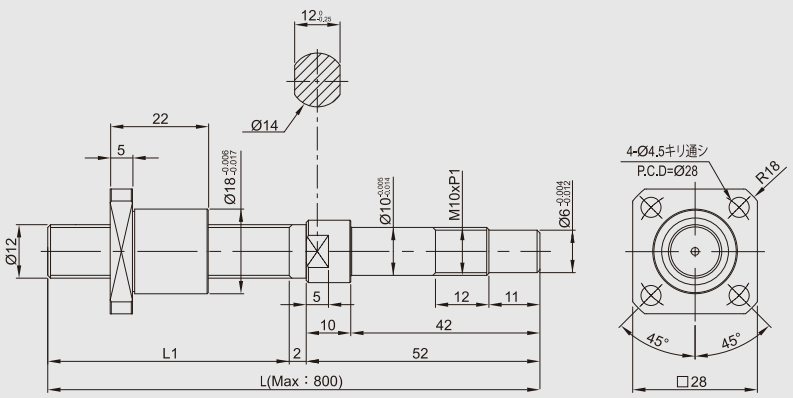

- L1の長さを指定することができます(規格外の特注品)。
- 設置部は顧客側で加工する、または加工寸法を指定できます。
- この図は比例注記に基づきません。

型番	軸径/リード mm	精度等級 転造級	動定格荷重 Ca(N)	静定格荷重 Co(N)	ボール球径 mm	歯の長さ L1 mm	全長 L mm
BSPR-1202-TS-58-112-RZ-C5	12/02	C5	1650	3550	1.2	58	112
BSPR-1202-TS-98-152-RZ-C5	12/02	C5	1650	3550	1.2	98	152
BSPR-1202-TS-118-172-RZ-C5	12/02	C5	1650	3550	1.2	118	172

常備在庫品(指定加工ができます)

半完成品
参考図

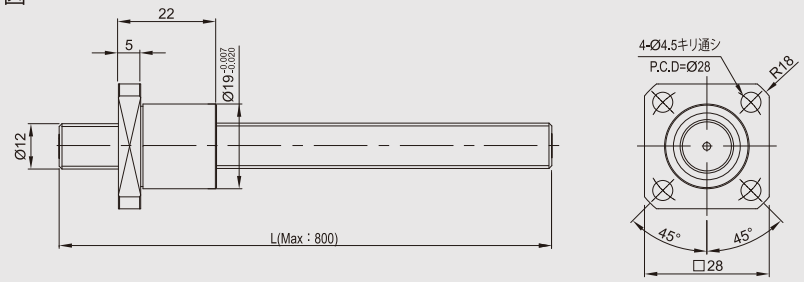

- L1の長さを指定することができます(規格外の特注品)。
- 設置部は顧客側で加工する、または加工寸法を指定できます。
- この図は比例注記に基づきません。

型番	軸径/リード mm	精度等級 転造級	動定格荷重 Ca(N)	静定格荷重 Co(N)	ボール球径 mm	歯の長さ L1 mm	全長 L mm
BSUR-1202-TS-□-□-RZ-C5	10/02	C5	1650	3550	1.2		

顧客名：＿＿＿＿＿＿＿＿＿＿　日付：＿＿＿年＿＿＿月＿＿＿日

電話番号：＿＿＿＿＿＿＿＿＿＿　FAX番号：＿＿＿＿＿＿＿＿＿＿

顧客
指定加工図

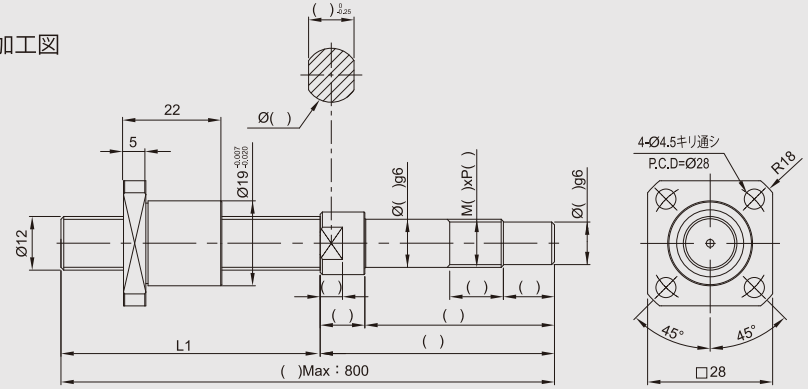

型番	軸径/リード mm	精度等級 転造級
BSCR-1202-TS-□-□-RZ-C5	10/02	C5

- L1の長さを指定することができます(規格外)。

YTK CO.,LTD.
Http://www.ytk-group.co.jp

常備在庫品(設置部加工済み)

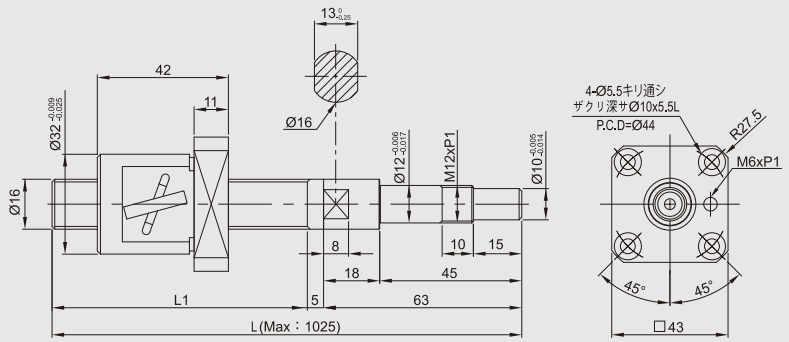

- L1の長さを指定することができます(規格外の特注品)。
- 設置部は顧客側で加工する、または加工寸法を指定できます。
- この図は比例注記に基づきません。

型番	軸径/リード mm	精度等級 転造級	動定格荷重 Ca(N)	静定格荷重 Co(N)	ボール球径 mm	歯の長さ L1 mm	全長 L mm
BSPR-1604-TS-87-155-R-C5	16/04	C5	4350	8600	2.3812	87	150

常備在庫品(指定加工ができます)

半完成品
参考図

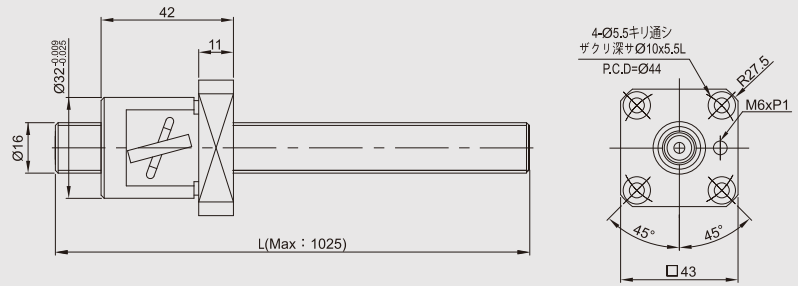

- L1の長さを指定することができます(規格外の特注品)。
- 設置部は顧客側で加工する、または加工寸法を指定できます。
- この図は比例注記に基づきません。

型番	軸径/リード mm	精度等級 転造級	動定格荷重 Ca(N)	静定格荷重 Co(N)	ボール球径 mm	歯の長さ L1 mm	全長 L mm
BSUR-1604-TS-□-□-R-C5	16/04	C5	4350	8600	2.3812		

顧客名：＿＿＿＿＿＿＿＿＿＿　日付：＿＿＿年＿＿＿月＿＿＿日

電話番号：＿＿＿＿＿＿＿＿＿＿　FAX番号：＿＿＿＿＿＿＿＿＿＿

顧客
指定加工図

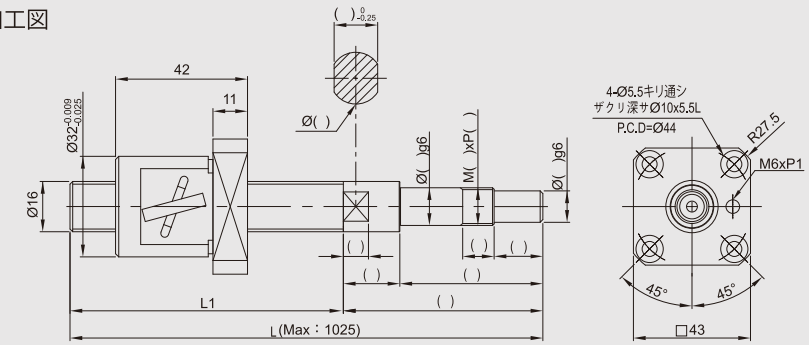

型番	軸径/リード mm	精度等級 転造級
BSCR-1604-TS-□-□-R-C5	16/04	C5

- L1の長さを指定することができます(規格外)。

YTK CO.,LTD.
Http://www.ytk-group.co.jp

常備在庫品(設置部加工済み)

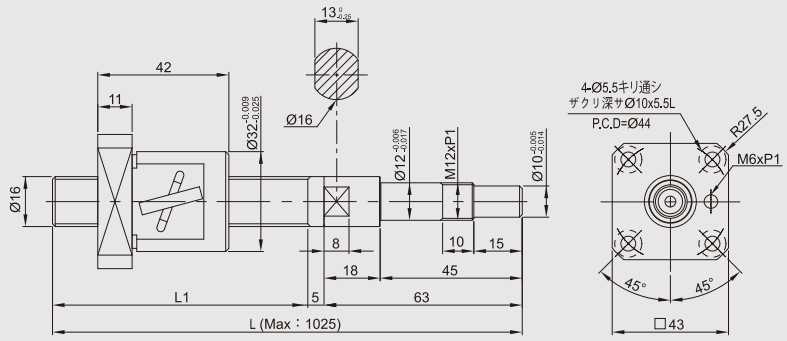

- L1の長さを指定することができます(規格外の特注品)。
- 設置部は顧客側で加工する、または加工寸法を指定できます。
- この図は比例注記に基づきません。

型番	軸径/リード mm	精度等級 転造級	動定格荷重 Ca(N)	静定格荷重 Co(N)	ボール球径 mm	歯の長さ L1 mm	全長 L mm
BSPR-1604-TS-127-195-RZ-C5	16/04	C5	4350	8600	2.3812	127	195
BSPR-1604-TS-147-215-RZ-C5	16/04	C5	4350	8600	2.3812	147	215

常備在庫品(指定加工ができます)

半完成品
参考図

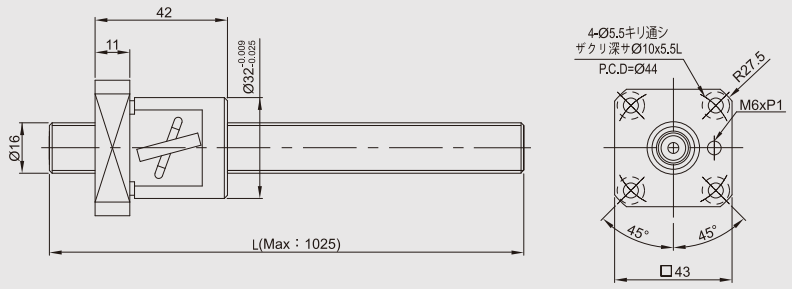

- L1の長さを指定することができます(規格外の特注品)。
- 設置部は顧客側で加工する、または加工寸法を指定できます。
- この図は比例注記に基づきません。

型番	軸径/リード mm	精度等級 転造級	動定格荷重 Ca(N)	静定格荷重 Co(N)	ボール球径 mm	歯の長さ L1 mm	全長 L mm
BSUR-1604-TS-□-□-RZ-C5	16/04	C5	4350	8600	2.3812		

顧客名：＿＿＿＿＿＿＿＿＿＿　日付：＿＿＿年＿＿＿月＿＿＿日

電話番号：＿＿＿＿＿＿＿＿＿＿　FAX番号：＿＿＿＿＿＿＿＿＿＿

顧客
指定加工図

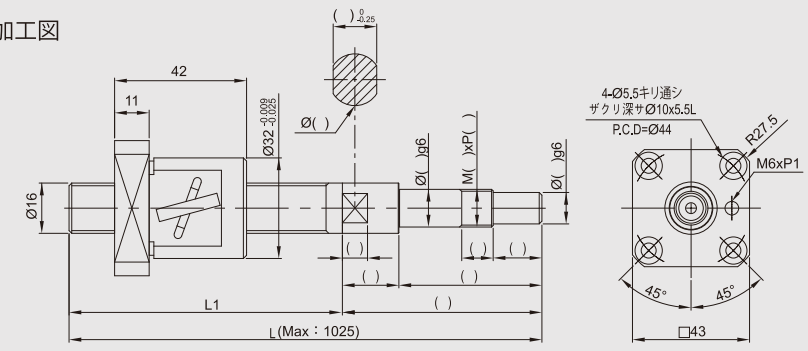

型番	軸径/リード mm	精度等級 転造級
BSCR-1604-TS-□-□-RZ-C5	16/04	C5

- L1の長さを指定することができます(規格外)。

YTK CO.,LTD.
Http://www.ytk-group.co.jp

常備在庫品(設置部加工済み)

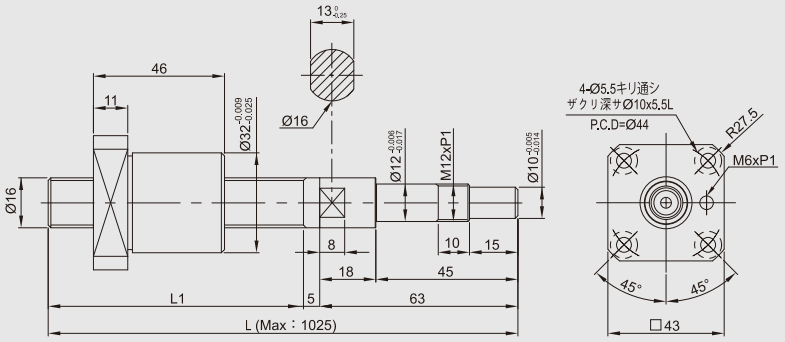

- L1の長さを指定することができます(規格外の特注品)。
- 設置部は顧客側で加工する、または加工寸法を指定できます。
- この図は比例注記に基づきません。

型番	軸径/リード mm	精度等級 転造級	動定格荷重 Ca(N)	静定格荷重 Co(N)	ボール球径 mm	歯の長さ L1 mm	全長 L mm
BSPR-1605-TS-117-185-RZ-C5	16/05	C5	4350	8600	2.3812	117	185

常備在庫品(指定加工ができます)

半完成品
参考図

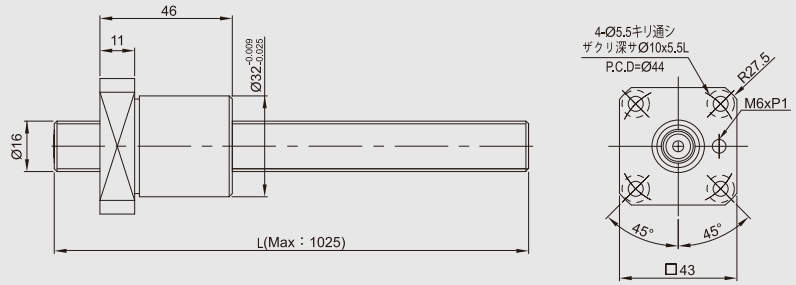

- L1の長さを指定することができます(規格外の特注品)。
- 設置部は顧客側で加工する、または加工寸法を指定できます。
- この図は比例注記に基づきません。

型番	軸径/リード mm	精度等級 転造級	動定格荷重 Ca(N)	静定格荷重 Co(N)	ボール球径 mm	歯の長さ L1 mm	全長 L mm
BSUR-1605-TS-□-□-RZ-C5	16/05	C5	4350	8600	2.3812		

顧客名：＿＿＿＿＿＿＿＿＿＿　日付：＿＿＿年＿＿＿月＿＿＿日

電話番号：＿＿＿＿＿＿＿＿＿＿　FAX番号：＿＿＿＿＿＿＿＿＿＿

顧客
指定加工図

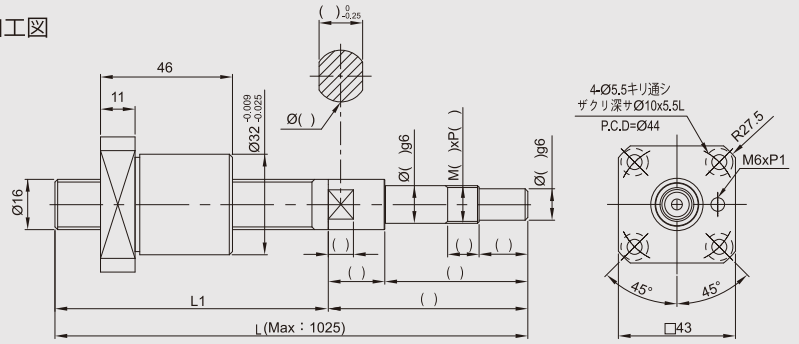

型番	軸径/リード mm	精度等級 転造級
BSCR-1605-TS-□-□-RZ-C5	16/05	C5

- L1の長さを指定することができます(規格外)。

YTK CO.,LTD.
Http://www.ytk-group.co.jp

常備在庫品(設置部加工済み)

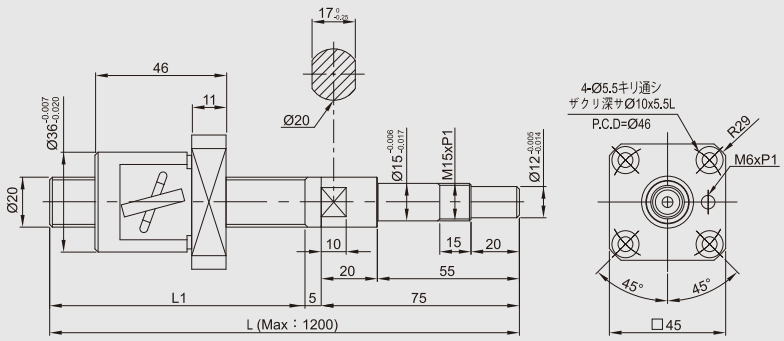

- L1の長さを指定することができます(規格外の特注品)。
- 設置部は顧客側で加工する、または加工寸法を指定できます。
- この図は比例注記に基づきません。

型番	軸径/リード mm	精度等級 転造級	動定格荷重 Ca(N)	静定格荷重 Co(N)	ボール球径 mm	歯の長さ L1 mm	全長 L mm
BSPR-2004-TS-125-205-R-C5	20/04	C5	4800	10900	2.3812	125	205

常備在庫品(指定加工ができます)

半完成品
参考図

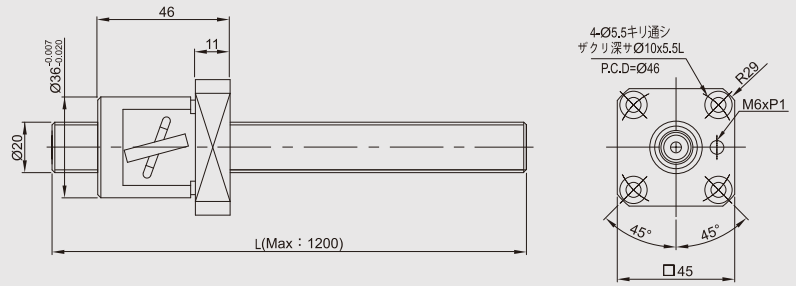

- L1の長さを指定することができます(規格外の特注品)。
- 設置部は顧客側で加工する、または加工寸法を指定できます。
- この図は比例注記に基づきません。

型番	軸径/リード mm	精度等級 転造級	動定格荷重 Ca(N)	静定格荷重 Co(N)	ボール球径 mm	歯の長さ L1 mm	全長 L mm
BSUR-2004-TS-□-□-R-C5	20/04	C5	4800	10900	2.3812		

顧客名：＿＿＿＿＿＿＿＿＿＿　日付：＿＿＿年＿＿＿月＿＿＿日

電話番号：＿＿＿＿＿＿＿＿＿＿　FAX番号：＿＿＿＿＿＿＿＿＿＿

顧客
指定加工図

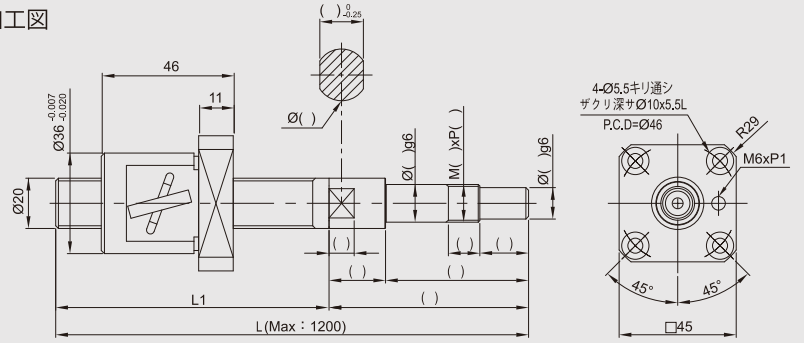

型番	軸径/リード mm	精度等級 転造級
BSCR-2004-TS-□-□-R-C5	20/04	C5

- L1の長さを指定することができます(規格外)。

YTK CO.,LTD.
Http://www.ytk-group.co.jp

常備在庫品(設置部加工済み)

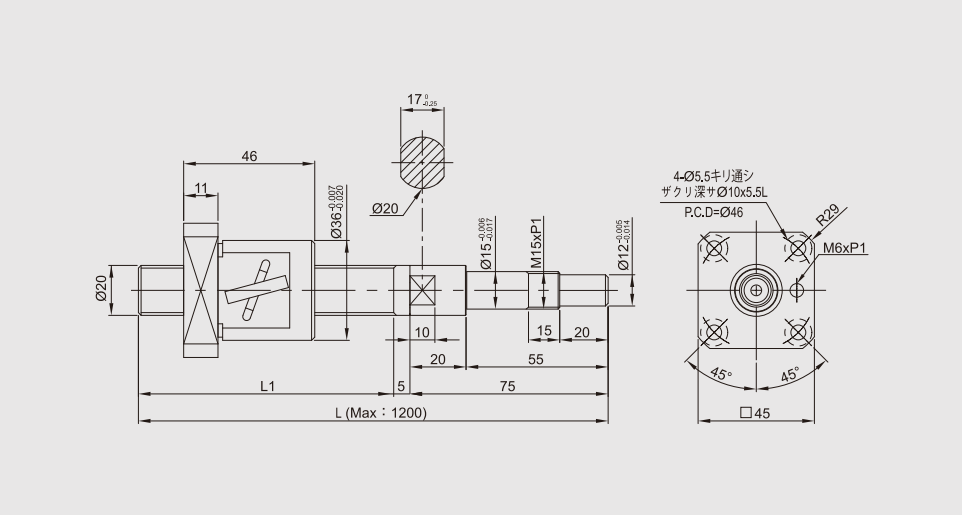

- L1の長さを指定することができます(規格外の特注品)。
- 設置部は顧客側で加工する、または加工寸法を指定できます。
- この図は比例注記に基づきません。

型番	軸径/リード mm	精度等級 転造級	動定格荷重 Ca(N)	静定格荷重 Co(N)	ボール球径 mm	歯の長さ L1 mm	全長 L mm
BSPR-2004-TS-195-275-RZ-C5	20/04	C5	4800	10900	2.3812	195	275
BSPR-2004-TS-225-305-RZ-C5	20/04	C5	4800	10900	2.3812	225	305

常備在庫品(指定加工ができます)

半完成品
参考図

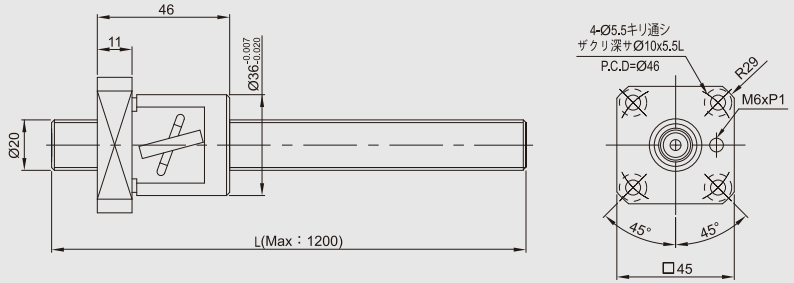

- L1の長さを指定することができます(規格外の特注品)。
- 設置部は顧客側で加工する、または加工寸法を指定できます。
- この図は比例注記に基づきません。

型番	軸径/リード mm	精度等級 転造級	動定格荷重 Ca(N)	静定格荷重 Co(N)	ボール球径 mm	歯の長さ L1 mm	全長 L mm
BSUR-2004-TS-□-□-RZ-C5	20/04	C5	4800	10900	2.3812		

顧客名：＿＿＿＿＿＿＿＿＿＿　日付：＿＿＿年＿＿＿月＿＿＿日

電話番号：＿＿＿＿＿＿＿＿＿＿　FAX番号：＿＿＿＿＿＿＿＿＿＿

顧客
指定加工図

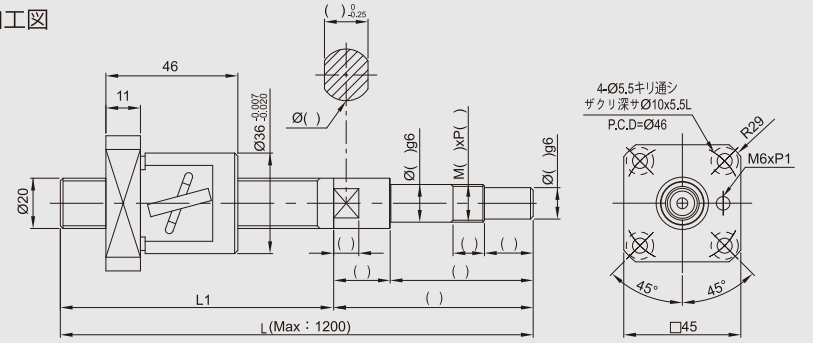

型番	軸径/リード mm	精度等級 転造級
BSCR-2004-TS-□-□-RZ-C5	20/04	C5

- L1の長さを指定することができます(規格外)。

YTK CO.,LTD.
Http://www.ytk-group.co.jp

0802転造等級ボールねじ ▶ フランジ式丸型両面取りナット

常備在庫品(指定加工ができます)

半完成品
参考図

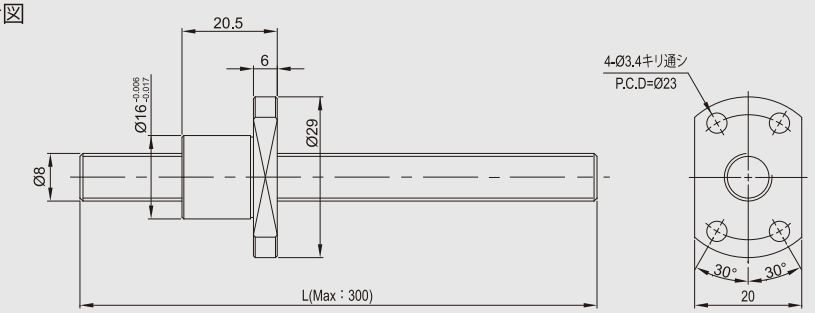

- L1の長さを指定することができます(規格外の特注品)。
- 設置部は顧客側で加工する、または加工サイズを指定できます。
- この図は比例注記に基づきません。

型番	軸径/リード mm	精度等級 転造級	動定格荷重 Ca(N)	静定格荷重 Co(N)	ボール球径 mm	歯の長さ L1 mm	全長 L mm
BSUR-0802-FS-□-□-R-C5	08/02	C5	170	267	1.2		

顧客名：＿＿＿＿＿＿＿＿　日付：＿＿年＿＿月＿＿日

電話番号：＿＿＿＿＿＿＿＿　FAX番号：＿＿＿＿＿＿＿＿

顧客
指定加工図

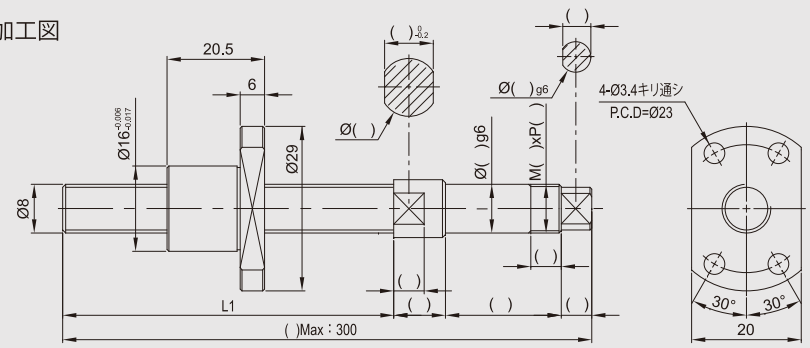

型番	軸径/リード mm	精度等級 転造級
BSCR-0802-FS-□-□-R-C5	08/02	C5

- L1の長さを指定することができます(規格外)。

0802.5転造等級ボールねじ ▶ フランジ式丸型両面取りナット

常備在庫品(指定加工ができます)

半完成品
参考図

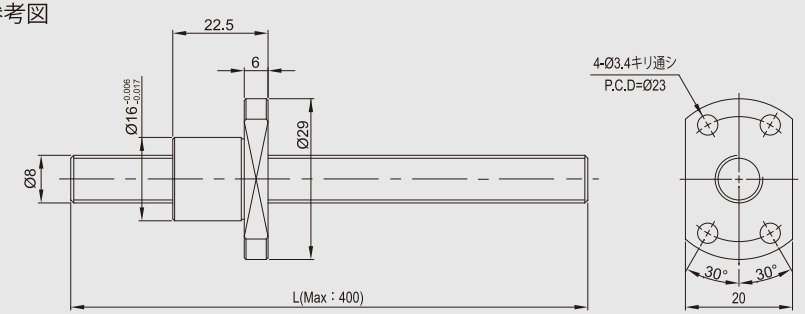

- L1の長さを指定することができます(規格外の特注品)。
- 設置部は顧客側で加工する、または加工サイズを指定できます。
- この図は比例注記に基づきません。

型番	軸径/リード mm	精度等級 転造級	動定格荷重 Ca(N)	静定格荷重 Co(N)	ボール球径 mm	歯の長さ L1 mm	全長 L mm
BSUR-082.5-FS-□-□-R-C5	08/2.5	C5	197	298	0.8		

顧客名：＿＿＿＿＿＿＿＿　日付：＿＿年＿＿月＿＿日

電話番号：＿＿＿＿＿＿＿＿　FAX番号：＿＿＿＿＿＿＿＿

顧客
指定加工図

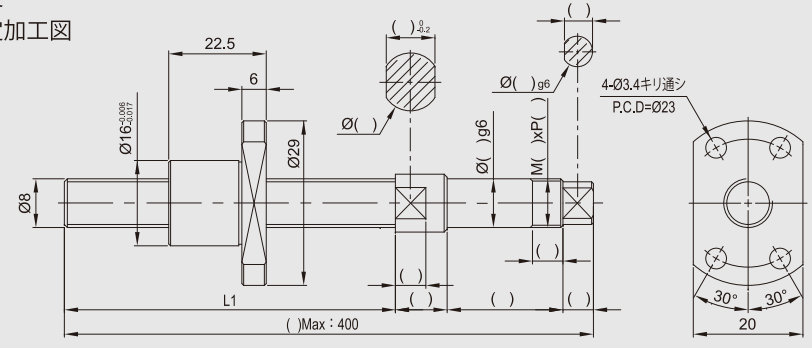

型番	軸径/リード mm	精度等級 転造級
BSCR-082.5-FS-□-□-R-C5	08/2.5	C5

- L1の長さを指定することができます(規格外)。

YTK CO.,LTD.
Http://www.ytk-group.co.jp

1002転造等級ボールねじ ▶ フランジ式丸型兩面取りナット

常備在庫品(指定加工ができます)

半完成品
参考図

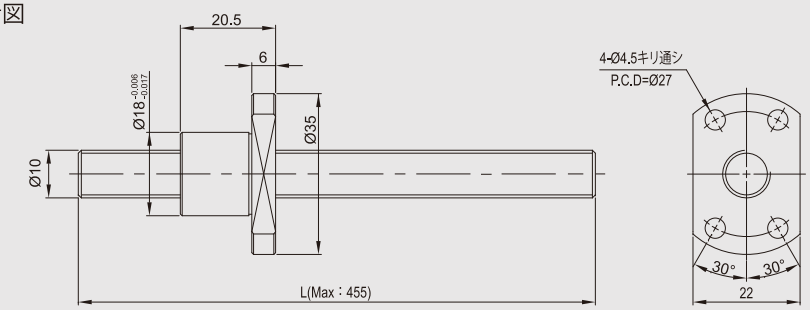

- L1の長さを指定することができます(規格外の特注品)。
- 設置部は顧客側で加工する、または加工サイズを指定できます。
- この図は比例注記に基づきません。

型番	軸径/リード mm	精度等級 転造級	動定格荷重 Ca(N)	静定格荷重 Co(N)	ボール球径 mm	歯の長さ L1 mm	全長 L mm
BSUR-1002-FS-□-□-R-C5	10/02	C5	205	348	1.2		

顧客名：＿＿＿＿＿＿＿＿　日付：＿＿年＿＿月＿＿日

電話番号：＿＿＿＿＿＿＿＿　FAX番号：＿＿＿＿＿＿＿＿

顧客
指定加工図

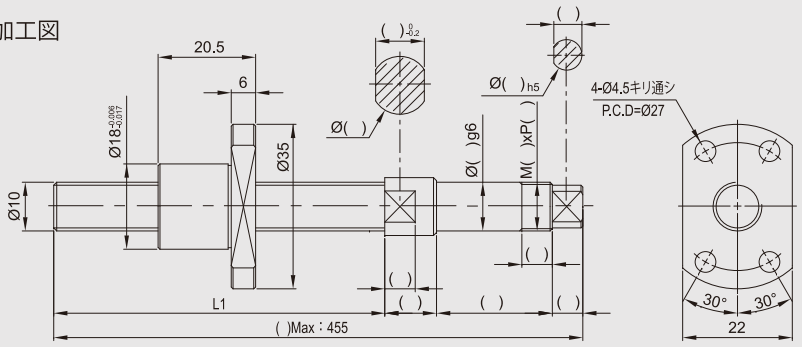

型番	軸径/リード mm	精度等級 転造級
BSCR-1002-FS-□-□-R-C5	10/02	C5

- L1の長さを指定することができます(規格外)。

1004転造等級ボールねじ ▶ フフランジ式丸型兩面取りナット

常備在庫品(指定加工ができます)

半完成品
参考図

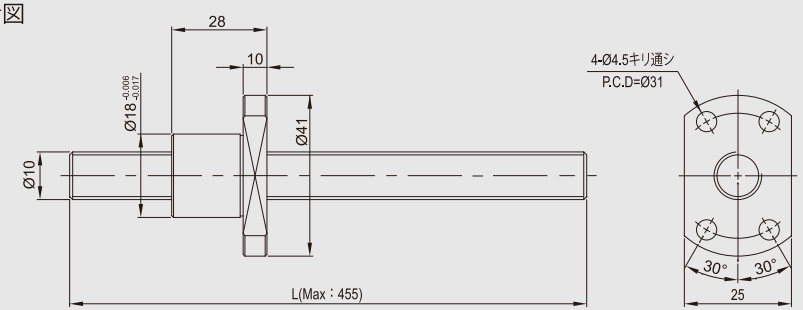

- L1の長さを指定することができます(規格外の特注品)。
- 設置部は顧客側で加工する、または加工サイズを指定できます。
- この図は比例注記に基づきません。

型番	軸径/リード mm	精度等級 転造級	動定格荷重 Ca(N)	静定格荷重 Co(N)	ボール球径 mm	歯の長さ L1 mm	全長 L mm
BSUR-1004-FS-□-□-R-C5	10/04	C5	415	590	2.0		

顧客名：＿＿＿＿＿＿＿＿　日付：＿＿年＿＿月＿＿日

電話番号：＿＿＿＿＿＿＿＿　FAX番号：＿＿＿＿＿＿＿＿

顧客
指定加工図

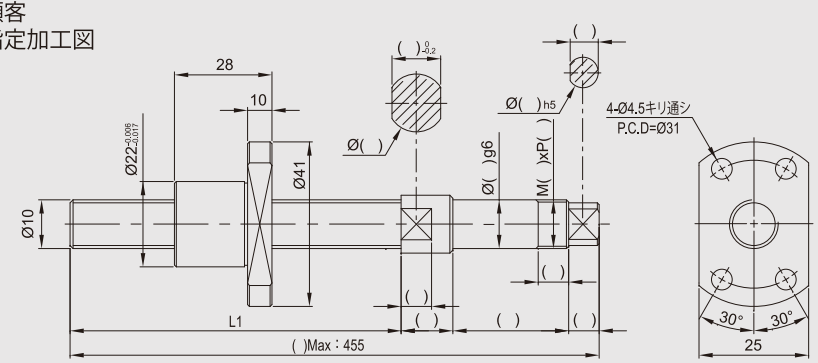

型番	軸径/リード mm	精度等級 転造級
BSCR-1004-FS-□-□-R-C5	10/04	C5

- L1の長さを指定することができます(規格外)。

YTK CO.,LTD.
Http://www.ytk-group.co.jp

1202転造等級ボールねじ ▶ フランジ式丸型両面取りナット

常備在庫品(指定加工ができます)

半完成品
参考図

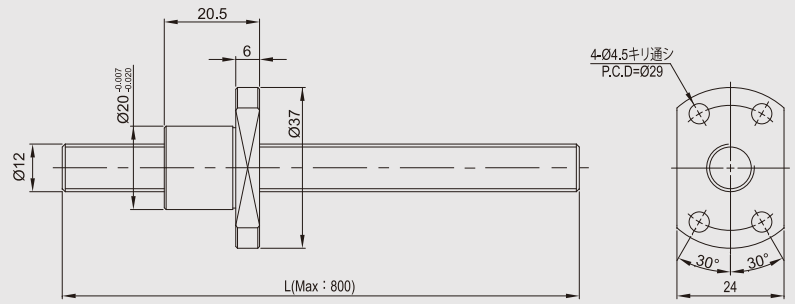

- L1の長さを指定することができます(規格外の特注品)。
- 設置部は顧客側で加工する、または加工サイズを指定できます。
- この図は比例注記に基づきません。

型番	軸径/リード mm	精度等級 転造級	動定格荷重 Ca(N)	静定格荷重 Co(N)	ボール球径 mm	歯の長さ L1 mm	全長 L mm
BSUR-1202-FS-□-□-R-C5	12/02	C5	217	430	1.2		

顧客名：＿＿＿＿＿＿＿＿　日付：＿＿年＿＿月＿＿日

電話番号：＿＿＿＿＿＿＿＿　FAX番号：＿＿＿＿＿＿＿＿

顧客
指定加工図

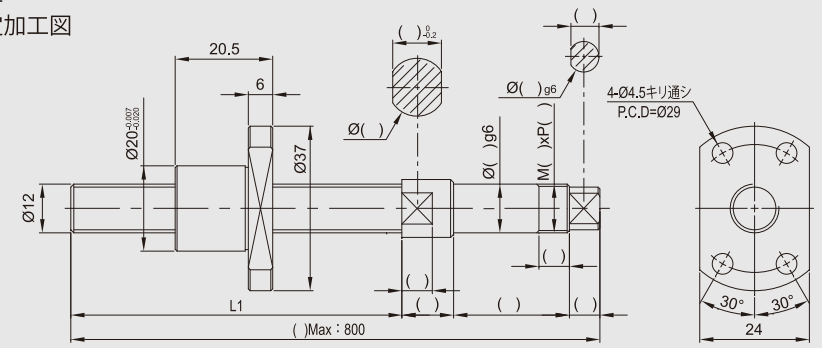

型番	軸径/リード mm	精度等級 転造級
BSCR-1202-FS-□-□-R-C5	12/02	C5

- L1の長さを指定することができます(規格外)。

1204転造等級ボールねじ ▶ フランジ式丸型両面取りナット

常備在庫品(指定加工ができます)

半完成品
参考図

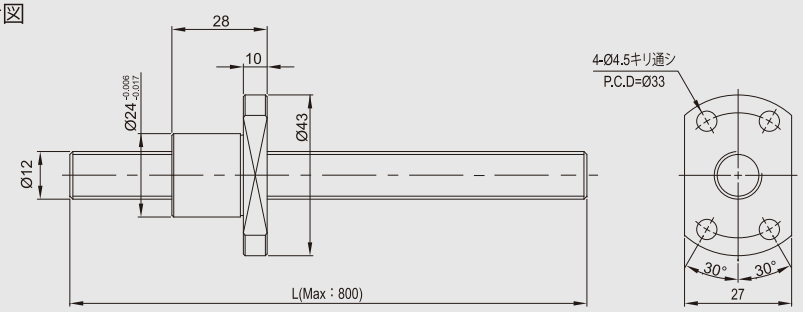

- L1の長さを指定することができます(規格外の特注品)。
- 設置部は顧客側で加工する、または加工サイズを指定できます。
- この図は比例注記に基づきません。

型番	軸径/リード mm	精度等級 転造級	動定格荷重 Ca(N)	静定格荷重 Co(N)	ボール球径 mm	歯の長さ L1 mm	全長 L mm
BSUR-1204-FS-□-□-R-C5	12/04	C5	445	760	2.0		

顧客名：＿＿＿＿＿＿＿＿　日付：＿＿年＿＿月＿＿日

電話番号：＿＿＿＿＿＿＿＿　FAX番号：＿＿＿＿＿＿＿＿

顧客
指定加工図

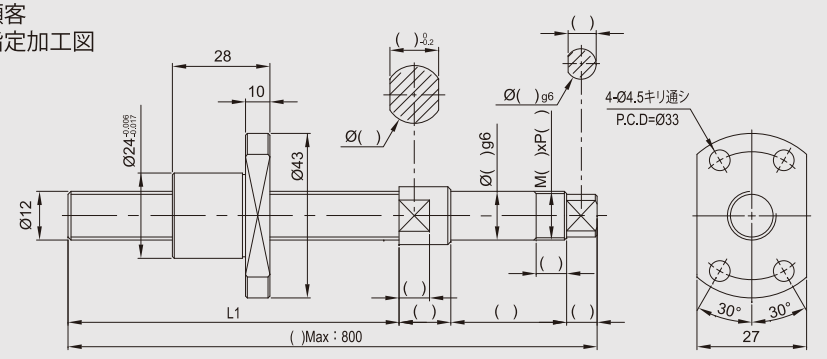

型番	軸径/リード mm	精度等級 転造級
BSCR-1204-FS-□-□-R-C5	12/04	C5

- L1の長さを指定することができます(規格外)。

YTK CO.,LTD.
Http://www.ytk-group.co.jp

常備在庫品(指定加工ができます)

半完成品 参考図

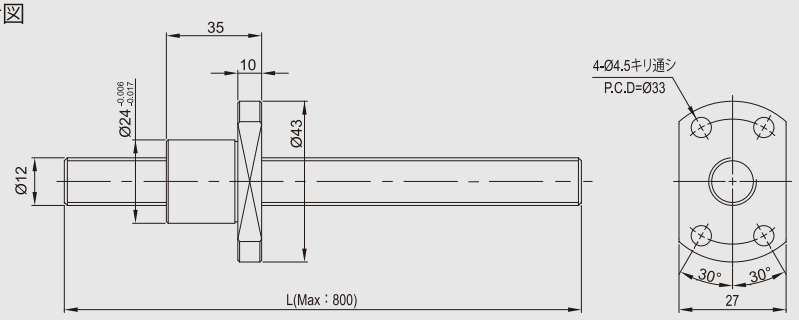

- L1の長さを指定することができます(規格外の特注品)。
- 設置部は顧客側で加工する、または加工サイズを指定できます。
- この図は比例注記に基づきません。

型番	軸径/リード mm	精度等級 転造級	動定格荷重 Ca(N)	静定格荷重 Co(N)	ボール球径 mm	歯の長さ L1 mm	全長 L mm
BSUR-1205-FS-□-□-R-C5	12/05	C5	670	1010	2.0		

顧客名：＿＿＿＿＿＿＿＿＿＿　日付：＿＿＿ 年 ＿＿＿ 月 ＿＿＿ 日

電話番号：＿＿＿＿＿＿＿＿＿＿　FAX番号：＿＿＿＿＿＿＿＿＿＿

顧客 指定加工図

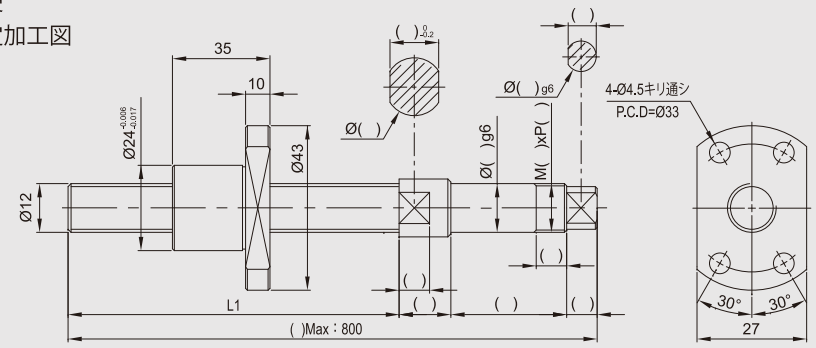

型番	軸径/リード mm	精度等級 転造級
BSCR-1205-FS-□-□-R-C5	12/05	C5

- L1の長さを指定することができます(規格外)。

YTK CO.,LTD.
Http://www.ytk-group.co.jp

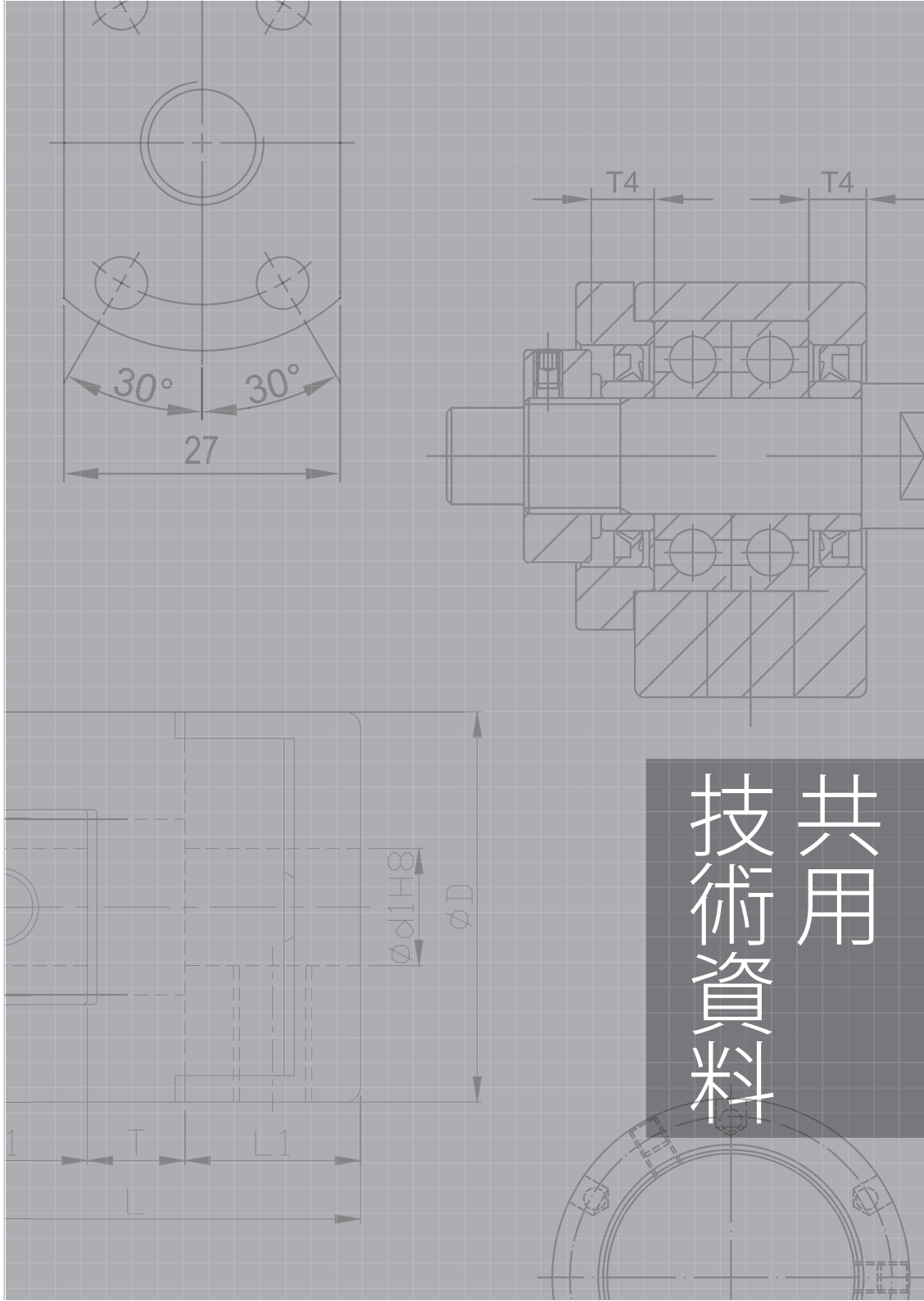

共用技術資料